NEXSYS

- Piatto doccia a filo pavimento in acciaio smaltato KALDEWEI
- Superficie assolutamente piana – senza contorni interni, per un piano di appoggio ampio ed una estetica armoniosa del bagno. Canalina con rivestimento di design a filo
- Sistema premontato 4 in 1 costituito da: piatto doccia smaltato, nastro sigillante perimetrale, supporto con pendenza integrata incl. contropendenza tra canalina e parete, sifone dal sifone di scarico incl. filtro cattura capelli ed un pregiato rivestimento di design disponibile tra gli accessori offerti
- Accessorio in dotazione: nastro per isolamento acustico
- Altezze costruttive modeste, a partire da 84 mm (a seconda del formato e dello scarico)

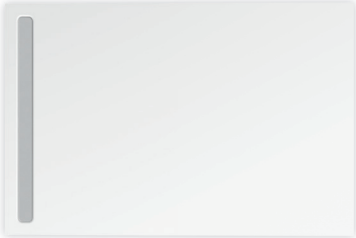

Riproduzione simile

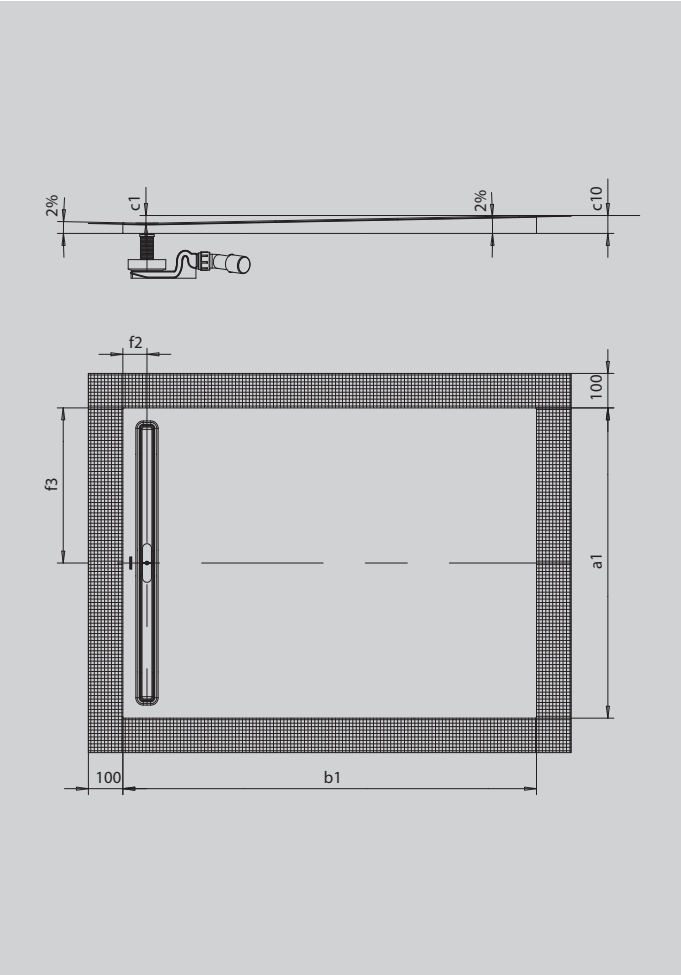

Modello 2618	KA 4121	KA 4122
Altezza costruttiva complessiva	112.0-182.0	92
Altezza costruttiva	90.0-160.0	70

ANTISLIP SECURE+

Modello		2618
Lunghezza esterna	a_1	900 mm
Larghezza esterna	b_1	1200 mm
Profondità interna	c_1	22 mm
Altezza con piedini	c_{10}	52 mm
Distanza fra piatto doccia e centro del foro di scarico	f_2; f_3	70; 450 mm
Altezza costruttiva complessiva KA 4121min.		112 mm
Altezza costruttiva complessiva KA 4121 max.		182 mm
Altezza costruttiva complessiva KA 4122		92 mm
Peso netto		26 kg

KALDEWEI